5075

Pala gommata

Il campione robusto.

Il modello 5075 di Kramer è una pala gommata compatta e maneggevole della serie 5. La macchina convince per la trazione integrale dinamica, l'elevato carico utile e il peso netto ridotto. Il sistema di carico appositamente sagomato e la cinematica P consentono lo scarico dalla seconda fila senza problemi. La cabina orientata alla funzionalità consente il funzionamento sicuro delle funzioni di lavoro più importanti grazie alla tastiera retroilluminata.

Stabilizzatore di carico automatico: Lo stabilizzatore di carico automatico opzionale garantisce un comfort ottimale per operatore e macchina.

Sistema di carico lungo: Un'altezza di sollevamento orientata all'applicazione grazie al sistema di carico allungato optional.

Uso flessibile: Un volume variabile della benna da 0,75 m³ a 1,1 m³ a seconda della densità del materiale.

Limiti di emissione V: Il post-trattamento dei gas di scarico viene effettuato con DOC e SCR.

Maneggevolezza: L'angolo di sterzata di 2x 40° significa raggi di sterzata minimi e ottima maneggevolezza sulle superfici più piccole.

Dati tecnici

Dati del motore standard

Produttore del motore	Rehlko
Potenza motore	55,4 kW
Potenza motore	74 CV
Cilindrata	2.482 cm³
Normativa gas di scarico	V
Post-trattamento dei gas di scarico	DOC / DPF

Peso

Capacità benna (benna standard)	0,75 m³
Carico utile (max.)	1.350 kg
Peso d'esercizio	4.200 - 4.290 kg
Carico utile (S=1,25)	2.000 kg
Forza di sollevamento (max.)	33,8 kN
Carico di ribaltamento (benna standard)	3.400 kg
Carico di ribaltamento (forca per pallet)	2.500 kg

Quantità riempimento

Capacità serbatoio carburante	75 l
Capacità del serbatoio olio idraulico	50 l

Trazione

Velocità di marcia standard	0-20 km/h
Velocità di marcia opzione 1	0-30 km/h
Blocco differenziale	100% Assale anteriore

Sistema idraulico

Portata idraulica di lavoro (max.)	68,4 l/min

Cinematica

Tipo della cinematica	P
Sistema di cambio rapido	idraulico

Sterzo

Angolo di sterzata max.	40 Grado

Valori caratteristici del rumore

Livello di potenza sonora garantito LwA (cabina)	101 dB(A)
Livello di potenza sonora misurato LwA	98,2 dB(A)
Livello di pressione sonora all'orecchio del conducente	74 dB(A)

Le immagini, le attrezzature e i dati mostrati potrebbero differire dal programma di consegna attuale nel vostro paese. Potrebbe essere mostrato allestimento facoltativo, che è soggetti ad un aumento di prezzo. Con riserva di modifiche.

Copyright © 2026 Kramer-Werke GmbH | www.kramer.de

Dimensioni

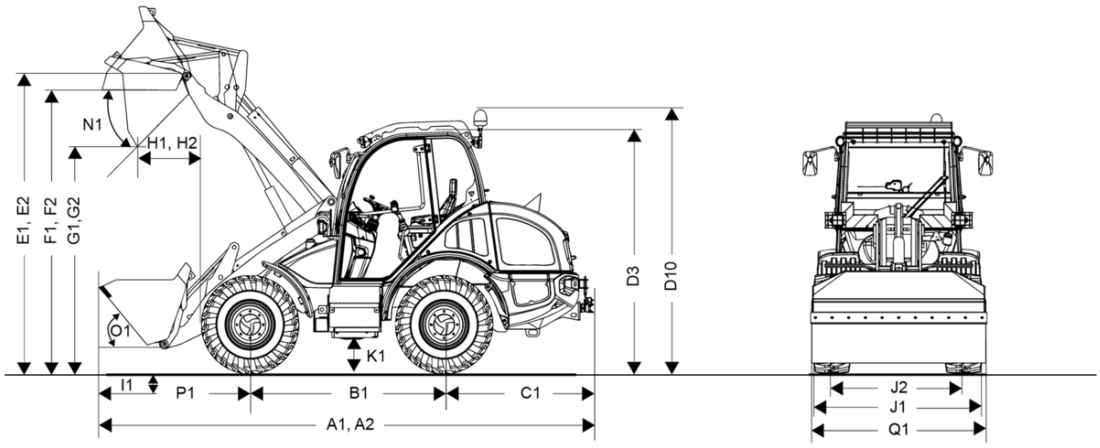

A1	Lunghezza complessiva con accessorio di serie	5.120 mm
A2	Lunghezza complessiva con attrezzo standard: sistema di carico esteso	5.280 mm
B1	Passo delle ruote centrale	2.020 mm
C1	Sporgenza posteriore	1.490 mm
D3	Altezza con cabina	2.450 mm
D10	Altezza totale della cabina con lampeggiante	2.680 mm
E1	Altezza max. punto di rotazione della benna	3.100 mm
E2	Altezza max. punto di rotazione della benna sistema di carico esteso	3.250 mm
F1	Altezza di carico	2.950 mm
F2	Altezza di carico sistema di carico esteso	3.100 mm
G1	Altezza di scarico	2.400 mm
G2	Altezza di scarico sistema di carico esteso	2.560 mm
H1	Distanza di scarico	700 mm
H2	Distanza di scarico sistema di carico esteso	680 mm
I1	Profondità di scavo	50 mm
J1	Larghezza totale	1.740 mm
J2	Larghezza cingolo	1.400 mm
K1	Distanza da terra	300 mm
L1	Raggio di sterzata bordo esterno degli pneumatici	2.840 mm
M1	Angolo di sterzata	40 °
M2	Angolo di oscillazione	22 °
N1	Angolo di scarico con altezza di sollevamento max.	44 °
O1	Angolo di ribaltamento a terra	50 °
P1	Distanza dal centro dell’assale anteriore fino alla punta del dente	1.730 mm
Q1	Larghezza della benna	1.850 mm
R1	Altezza di sollevamento	2.840 mm
R2	Altezza di sollevamento sistema di carico esteso	2.990 mm

Le immagini, le attrezzature e i dati mostrati potrebbero differire dal programma di consegna attuale nel vostro paese. Potrebbe essere mostrato allestimento facoltativo, che è soggetti ad un aumento di prezzo. Con riserva di modifiche.

Copyright © 2026 Kramer-Werke GmbH | www.kramer.de

Dotazione di serie

Cabina

- Cabina insonorizzata e antivibrante, montata a 4 punti, con vetrate ampie e profonde isolate termicamente, lunotto riscaldato
- Sedile a sospensione meccanica (MSG85/722), con cintura di sicurezza automatica, regolazione del peso, regolazione dello schienale e regolazione longitudinale
- Piantone dello sterzo regolabile in inclinazione
- Riscaldamento potente a 3 livelli e ventilazione e ugelli ad azione antigelo sul parabrezza
- Tastierini contrassegnati a colori per funzioni idrauliche, elettriche, di guida e di sicurezza
- Ampi specchietti esterni ripiegabili su entrambi i lati
- Specchietto interno, aletta parasole, illuminazione della cabina, presa da 12 V
- Illuminazione conforme al codice della strada tedesco StVZO
- Fari di lavoro 2x LED Basic anteriori, 2x LED Basic posteriori (1000 lumen)
- Certificazione secondo ROPS e FOPS I

Motore

- Sezionatore batteria
- Garanzia di 4 anni o 4.000 ore di esercizio sul motore

Trasmissione della potenza

- Riduzione del numero di giri “Smart Driving”
- Pedale inching/freno combinato
- Blocco del differenziale al 100% nell'assale anteriore
- Freno di stazionamento meccanico
- Tubazione lubrificazione perno oscillante

Idraulica di guida e di lavoro

- Trazione integrale idrostatica con sterzata di emergenza
- Joystick a comando meccanico per sollevamento/abbassamento e carico/scarico del sistema di carico con interruttore a bilanciere per la selezione della direzione di marcia e 3° circuito idraulico (comando proporzionale) integrato e illuminazione funzioni integrata nel joystick

Cinematica

- Piastra di cambio rapido idraulica
- Cinematica parallela
- Gancio di carico sulla barra inclinabile
- Indicazione visiva della posizione per benna e forca

Documentazione

- Istruzioni per l'uso; libretto di servizio

Opzioni

Cabina

- Cabina con riscaldamento del lunotto incl. Interruttore di contatto porta (di serie)
- Cabina con riscaldamento del lunotto e vetro scorrevole sulla porta sinistra, completa di interruttore a contatto
- Sedile dell'operatore a sospensione pneumatica (6830KM/855NTS) con riscaldamento del sedile
- Sedile dell'operatore (MSG85/721) con rivestimento in similpelle
- Impianto radio (radio, antenna, altoparlanti)
- Predisposizione per la radio
- Aria condizionata
- Salita a 2 gradini
- Lampeggiante LED
- Porta-documenti
- Rivestimento protettivo in similpelle, separato
- Cintura automatica arancione

Illuminazione

- Marcia veloce 30 km/h incl. Smart Driving
  - solo insieme a:
    - Stabilizzatore del carico (sistema di smorzamento delle vibrazioni)
    - Illuminazione della targa di immatricolazione con portatarga anteriore
    - Assale anteriore e sterzo a granchio combinati
- Assale anteriore e sterzo a granchio combinati
- Dispositivo di marcia lenta (CSD) e acceleratore manuale

Le immagini, le attrezzature e i dati mostrati potrebbero differire dal programma di consegna attuale nel vostro paese. Potrebbe essere mostrato allestimento facoltativo, che è soggetti ad un aumento di prezzo. Con riserva di modifiche.

Copyright © 2026 Kramer-Werke GmbH | www.kramer.de

Omologazione per traffico stradale

- Illuminazione della targa di immatricolazione con portatarga anteriore
- Accertamento delle specifiche (ABE) per macchina da lavoro semovente (serie) *

*Germania, Lussemburgo, Olanda, Austria, Slovacchia, Repubblica Ceca, Svizzera, Estonia, Lettonia, Lituania, Ungheria

Trazione & assali

In abbinamento ad un gancio di traino, è necessario selezionare sempre la presa posteriore
- Gancio di traino (K50) - montato su telaio
- Gancio di traino automatico 38 mm - montato sul telaio

Pneumatici

- Stabilizzatore del carico (sistema di smorzamento delle vibrazioni)
- Sistema di carico con aumento dell'altezza di sollevamento (Carico utile e volume della benna eventualmente ridotti)
- Piastra di cambio rapido "Smart Attach" completamente idraulica, sistema Kramer HV/WL-C
- Piastra di cambio rapido idraulica, Sistema EURO (dati tecnici e accessori disponibili differenti)

Sistema di carico & dispositivo di cambio rapido

- Scarico della pressione del 3° circuito idraulico
- Posizione flottante
- Ritorno senza pressione anteriore, comprensivo di drenaggio
- Riempimento dell'impianto idraulico con olio idraulico biodegradabile PANOLIN Synt46
- Preriscaldamento dell'olio motore e idraulico (230 V)
  - solo insieme a:
    - Kohler KDI2504TCR LRC
- Preriscaldamento motore, carburante e olio idraulico (230 V)

Sistema idraulico

- Posizione flottante
- Ritorno senza pressione anteriore, comprensivo di drenaggio
- Riempimento del sistema idraulico con olio idraulico ecologico e biodegradabile

Impianto elettrico

- Segnalatore acustico di retromarcia
- Valvola di blocco per cilindro di sollevamento e di ribaltamento
- Strisce di avvertimento bianche/rosse (conformi a DIN 30710)
- EquipCare Dual ID
- Immobilizzatore, integrato nella chiave di avviamento
- Estintore (2 kg)
- Misure protettive contro gli agenti corrosivi (utilizzo con sale e fertilizzanti)
- Sicurezza cilindro di sollevamento
- Kit antiforatura
- Protezione albero di trasmissione

Opzioni di sicurezza

- Punto di lubrificazione centralizzato
- Verniciatura speciale monocromatica secondo RAL (le parti grigie non sono comprese)*
- Impianto di lubrificazione centralizzata (completamente automatico)
  - non con:
    - Misure protettive contro gli agenti corrosivi (utilizzo con sale e fertilizzanti)
- Impianto di lubrificazione centralizzata (mezzi aggressivi)
- Spargisale Polaro 170 l
- Set di attrezzi
- Cassetta portautensili
  - non con:
    - Strisce di avvertimento bianche/rosse (conformi a DIN 30710)
- Accessori per la sicurezza (cassetta di pronto soccorso, triangolo di segnalazione, giubbotto segnaletico)

* Ci riserviamo il diritto di non effettuare verniciature che presentano similarità con colori o combinazioni di colori protette di altri produttori

Le immagini, le attrezzature e i dati mostrati potrebbero differire dal programma di consegna attuale nel vostro paese. Potrebbe essere mostrato allestimento facoltativo, che è soggetti ad un aumento di prezzo. Con riserva di modifiche.

Copyright © 2026 Kramer-Werke GmbH | www.kramer.de

Verniciatura

- Mitas 340/80-18 (12.5-18) MPT-04 - Profilo per macchine edili
- Michelin 400/70 R18 BIBLOAD (angolo di sterzata limitato: 38°) - Profilo multiuso
- Michelin 340/80 R18 BIBLOAD – Profilo multiuso
- Alliance 340/80 R18 Multiuse 550 - Profilo comunale
- Mitas Premium 375/70 R20 AC70G - Profilo di trazione
- Michelin 340/80 R18 XMCL – Profilo di trazione
- Continental 335/80 R20 MPT81 - Profilo multiuso
- Firestone 340/80 R18 Duraforce
- Firestone 405/70 R18 Duraforce

Altro

- Security 24 (2000 ore)
- Security 36 (3000 ore)
- Security 48 (3000 ore)
- Security 48 (4000 ore)
- Security 48 (5000 ore)
- Security 60 (4000 ore)
- Security 60 (5000 ore)
- Power-Line (24 mesi o 2000 ore)
- Power-Line (36 mesi o 3000 ore)
- Power-Line (48 mesi o 3000 ore)
- Power-Line (48 mesi o 4000 ore)
- Power-Line (48 mesi o 5000 ore)
- Power-Line (60 mesi o 4000 ore)
- Power-Line (60 mesi o 5000 ore)

Proroghe della garanzia

- Security 24 (2000 h)
- Security 36 (3000 h)
- Security 48 (4000 h)
- Security 60 (5000 h)

Le immagini, le attrezzature e i dati mostrati potrebbero differire dal programma di consegna attuale nel vostro paese. Potrebbe essere mostrato allestimento facoltativo, che è soggetti ad un aumento di prezzo. Con riserva di modifiche.

Copyright © 2026 Kramer-Werke GmbH | www.kramer.de