8115

Pale gommate

LE PALE GOMMATE ROBUSTE AD ALTE PRESTAZIONI

La pala gommata 8115 di Kramer appartiene al segmento premium della serie 8 ed è dotata del collaudato principio del telaio monoblocco. Il volume della benna da 1,15 m³ a 1,8 m³ a seconda della densità del materiale, abbinato all'opzione con motore estremamente potente, rendono la 8115 una vera pala gommata ad alte prestazioni. Il cambio ecospeed disponibile opzionalmente e gli pneumatici di ampi dimensioni consentono l'esecuzione di un'ampia gamma di applicazioni con questa macchina.

Risparmio di carburante: con la selezione corretta delle quattro modalità di guida (Power, Eco, Road, CSD), è possibile risparmiare fino al 10% di carburante

Display LCD da 7 pollici: il display opzionale da 7 pollici contiene diverse visualizzazioni, opzioni di impostazione e sistemi di assistenza

Maggiore altezza di sollevamento: l'unità di carico lunga opzionale consente una maggiore altezza di sovraccarico e sollevamento

Smart Attach: il cambio rapido completamente idraulico installato di serie consente l'aggancio facile degli accessori idraulici dalla cabina senza dover scendere e salire

Pneumatici da 24 pollici: eccellente stabilità, migliore trazione e capacità di carico ottimale

Dati tecnici

Dati del motore standard

Produttore del motore	Deutz
Potenza motore	55,4 kW
Potenza motore	75 CV
Cilindrata	2.924 cm³
Normativa gas di scarico	V
Post-trattamento dei gas di scarico	DOC / DPF

Peso

Capacità benna (benna standard)	1,15 m³
Carico utile (max.)	2.070 kg
Peso d'esercizio	5.700 - 6.500 kg
Carico utile (S=1,25)	2.900 kg
Carico di ribaltamento (benna standard)	4.250 kg
Carico di ribaltamento (forca per pallet)	3.625 kg

Quantità riempimento

Capacità serbatoio carburante	120 l
Capacità del serbatoio olio idraulico	64 l

Trazione

Velocità di marcia standard	0-20 km/h
Velocità di marcia opzione 1	0-30 km/h
Velocità di marcia opzione 2	0-40 km/h
Blocco differenziale	100% assale anteriore + assale posteriore

Sistema idraulico

Portata idraulica di lavoro (max.)	80 l/min

Cinematica

Tipo della cinematica	P
Sistema di cambio rapido	Kramer HV/WL-L; incluso Smart Attach

Sterzo

Angolo di sterzata max.	40 Grado

Valori caratteristici del rumore

Livello di potenza sonora garantito LwA (cabina)	101 dB(A)
Livello di potenza sonora misurato LwA	98,8 dB(A)
Livello di pressione sonora all'orecchio del conducente	74 dB(A)

Le immagini, le attrezzature e i dati mostrati potrebbero differire dal programma di consegna attuale nel vostro paese. Potrebbe essere mostrato allestimento facoltativo, che è soggetti ad un aumento di prezzo. Con riserva di modifiche.

Copyright © 2026 Kramer-Werke GmbH | www.kramer.de

Dimensioni

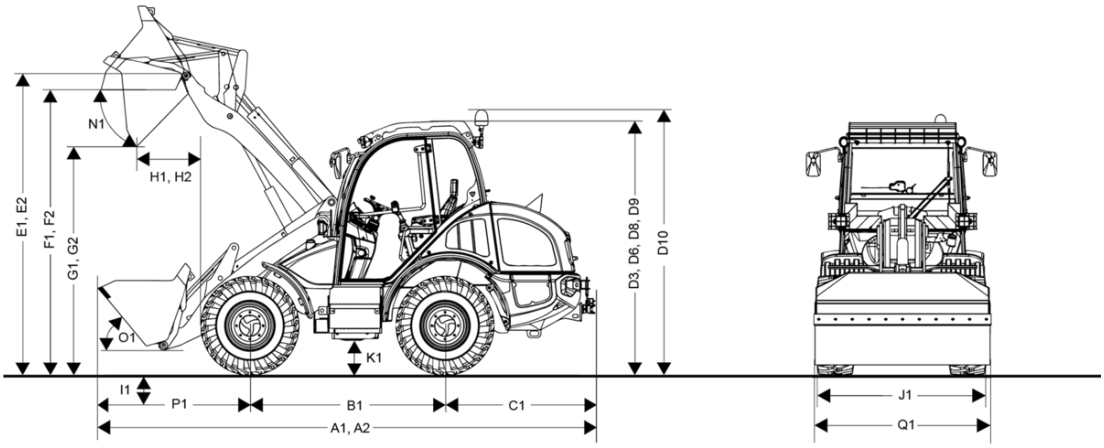

A1	Lunghezza complessiva con accessorio di serie	5.878 mm
A2	Lunghezza complessiva con attrezzo standard: sistema di carico esteso	5.878 mm
B1	Passo delle ruote centrale	2.150 mm
C1	Sporgenza posteriore	1.620 mm
D3	Altezza con cabina	2.690 mm
D6	Altezza con aria condizionata	2.775 mm
D8	Altezza con cabina panoramica	2.730 mm
D9	Altezza con cabina panoramica e aria condizionata	2.775 mm
D10	Altezza totale della cabina con lampeggiante	2.965 mm
E1	Altezza max. punto di rotazione della benna	3.450 mm
E2	Altezza max. punto di rotazione della benna sistema di carico esteso	3.680 mm
F1	Altezza di carico	3.200 mm
F2	Altezza di carico sistema di carico esteso	3.470 mm
G1	Altezza di scarico	2.650 mm
G2	Altezza di scarico sistema di carico esteso	2.990 mm
H1	Distanza di scarico	660 mm
H2	Distanza di scarico sistema di carico esteso	450 mm
I1	Profondità di scavo	95 mm
J1	Larghezza totale	1.970 mm
K1	Distanza da terra	390 mm
L1	Raggio di sterzata bordo esterno degli pneumatici	3.000 mm
M1	Angolo di sterzata	40 °
M2	Angolo di oscillazione	22 °
N1	Angolo di scarico con altezza di sollevamento max.	45 °
O1	Angolo di ribaltamento a terra	50 °
P1	Distanza dal centro dell’assale anteriore fino alla punta del dente	2.120 mm
Q1	Larghezza della benna	2.150 mm
R1	Altezza di sollevamento	3.280 mm
R2	Altezza di sollevamento sistema di carico esteso	3.510 mm

Le immagini, le attrezzature e i dati mostrati potrebbero differire dal programma di consegna attuale nel vostro paese. Potrebbe essere mostrato allestimento facoltativo, che è soggetti ad un aumento di prezzo. Con riserva di modifiche.

Copyright © 2026 Kramer-Werke GmbH | www.kramer.de

Dotazione di serie

Cabina

- Cabina insonorizzata e antivibrante con cuscinetti a 4 punti con vetri termoisolanti ampi e ribassati e riscaldamento lunotto
- Salita e discesa su entrambi i lati
- Sedile comfort a sospensione meccanica (MSG85/722) con cintura di sicurezza automatica, regolazione del peso, dello schienale e doppia regolazione longitudinale
- Bocchette di riscaldamento e ventilazione e sbrinatori a 3 stadi ad alte prestazioni sul parabrezza
- Interruttore basculante contrassegnato a colori per funzioni idrauliche, elettriche, di guida e di sicurezza
- Piantone dello sterzo regolabile in altezza e inclinazione
- Console joystick (ribaltabile)
- Visiera parasole, specchietto retrovisore interno, presa 12 V, illuminazione cabina, grandi specchietti retrovisori esterni ribaltabili, entrambi i lati
- Tergicristalli anteriori e posteriori, anteriori con commutazione intermittente
- Fari di lavoro 2x LED Basic posteriori, fari di lavoro 2x LED Basic anteriori (1000 Lumen)
- Illuminazione conforme al codice della strada tedesco StVZO
- Certificazione secondo ROPS e FOPS I

Motore

- Sezionatore batteria
- Azionamento idraulico ventole
- Sistema di spegnimento automatico del motore

Trasmissione della potenza

- Pedale combinato freno/inching
- Differenziale commutabile al 100% nell'assale anteriore e posteriore
- Freno di stazionamento meccanico
- Tubazione lubrificazione perno oscillante

Idraulica di guida e di lavoro

- Trazione integrale idrostatica con caratteristiche di sterzo di emergenza
- Joystick pilotato elettronicamente per il sollevamento/l'abbassamento e il carico/lo scarico dal sistema di carico con interruttore a bilanciere per la selezione della direzione e il 3° circuito idraulico (comando proporzionale) integrato e illuminazione funzioni integrata nel joystick
- Scarico della pressione del 3° circuito idraulico

Cinematica

- Smart Attach (piastra di cambio rapido completamente idraulica)
- Cinematica parallela
- Gancio di carico sulla barra inclinabile
- Indicatore visivo di posizione per benna e forca

Documentazione

- Istruzioni per l'uso; libretto di servizio

Le immagini, le attrezzature e i dati mostrati potrebbero differire dal programma di consegna attuale nel vostro paese. Potrebbe essere mostrato allestimento facoltativo, che è soggetti ad un aumento di prezzo. Con riserva di modifiche.

Copyright © 2026 Kramer-Werke GmbH | www.kramer.de

Opzioni

Postazione di guida & Cabina

- Cabina con finestrino scorrevole nella porta sinistra
- Cabina panoramica
- Sedile guidatore a molleggio pneumatico, supporto lombare e riscaldamento sedile (MSG95AL/722)
- Riscaldamento
- Specchietto retrovisore a destra + a sinistra riscaldato
- Aria condizionata
  - solo insieme a:
    - Cabina panoramica
- Cassetta portadocumenti
- Predisposizione radio DAB+ (antenna, altoparlanti)
- Impianto radio con ricezione DAB+ (radio BT, antenna, altoparlante)
- Display da 7" + Jog-Dial (incl. indicatore di inclinazione, regolazione della portata dell'olio, impostazione dello stabilizzatore di carico automatico, regolazione della forza di trazione, sensibilità Joystick)
- Supporto per telefono cellulare + presa USB
- Videocamera per retromarcia
  - solo insieme a:
    - Display da 7" + Jog-Dial (incl. indicatore di inclinazione, regolazione della portata dell'olio, impostazione dello stabilizzatore di carico automatico, regolazione della forza di trazione, sensibilità Joystick)

Illuminazione

- Lampeggiante LED
- Fari di lavoro 4x LED Basic anteriori (1000 Lumen)
- Fari di lavoro 2x LED Basic applicati lateralmente (1000 Lumen)

Omologazione per traffico stradale

- Portatarga (incl. illuminazione targa)
  - comprende:
    - Illuminazione targa
    - Portatarga anteriore posteriore
- Luci d'ingombro per benna speciale incl. luci d'ingombro laterali
- Conferma dei dati (ABE) per macchina da lavoro semovente (serie)*
- Trattore CE CoC (omologazione LOF-ZGM-EG , 2003/37EG - classe T1) senza conferma dei dati
  - solo insieme a:
    - Portatarga (incl. illuminazione targa)
    - Presa posteriore a 7 poli
    - Inoltre, è necessario selezionare un gancio di traino (non il gancio di manovra)!
- Trattore CE CoC (omologazione LOF-ZGM-EG, 2003/37EG - classe T1) + conferma dati - solo per Germania
  - solo insieme a:
    - Portatarga (incl. illuminazione targa)
    - Presa posteriore a 7 poli
    - Inoltre, è necessario selezionare un gancio di traino (non il gancio di manovra)!

* Germania, Lussemburgo, Paesi Bassi, Austria, Slovacchia, Repubblica Ceca, Svizzera, Estonia, Lettonia, Lituania, Ungheria

Le immagini, le attrezzature e i dati mostrati potrebbero differire dal programma di consegna attuale nel vostro paese. Potrebbe essere mostrato allestimento facoltativo, che è soggetti ad un aumento di prezzo. Con riserva di modifiche.

Copyright © 2026 Kramer-Werke GmbH | www.kramer.de

Trazione & sterzo

- Motore con potenza aumentata (Deutz TCD 3.6 74 kW / 100 CV) - livello di emissioni V
- Ventola reversibile
- Arresto automatico del motore (di serie)
- Ecospeed 40 km/h incl. Smart Driving
  - solo insieme a:
    - Motore con potenza aumentata (Deutz TCD 3.6 74 kW / 100 CV) - livello di emissioni V
      Portatarga (incl. luce targa)
      Stabilizzatore del carico (sistema di smorzamento delle vibrazioni)
- Ecospeed 40 km/h incl. Smart Driving (ridotta a 30 km/h)
  - solo insieme a:
    - Motore con potenza aumentata (Deutz TCD 3.6 74 kW / 100 CV) - livello di emissioni V
      Portatarga (incl. luce targa)
      Stabilizzatore del carico (sistema di smorzamento delle vibrazioni)
- Ecospeed 40 km/h incl. Smart Driving (ridotta a 20 km/h)
  - solo insieme a:
    - Motore con potenza aumentata (Deutz TCD 3.6 74 kW / 100 CV) - livello di emissioni V
      Portatarga (incl. luce targa)
      Stabilizzatore del carico (sistema di smorzamento delle vibrazioni)
- Ecospeed 30 km/h incl. Smart Driving
  - solo insieme a:
    - Portatarga (incl. luce targa)
    - Stabilizzatore del carico (sistema di smorzamento delle vibrazioni)
  - non con
    - Motore con potenza aumentata (Deutz TCD 3.6 74 kW / 100 CV) - livello di emissioni V
- Modalità di guida Power/Eco/Road/Pedale (incl. dispositivo di marcia lenta & acceleratore manuale)
- Tipo di sterzo Smart Steering
  - solo insieme a:
    - Display da 7" + jog dial (incl. indicazione dell'angolo, regolazione della quantità di olio, regolazione automatica dello stabilizzatore del carico, controllo della trazione, sensibilità del joystick)

Pneumatici

Non possibile con il certificato di conformità del trattore CE (omologazione LOF-ZGM-CE, 2003/37CE - Classe T1)
- Dunlop 405/70 R24 EM 01 - Profilo multiuso, bidirezionali

Pneumatici per trattore CE

Richiesto per il certificato di conformità del trattore CE (omologazione LOF-ZGM-CE, 2003/37CE - Classe T1)
- Mitas 16/70-20 MPT-04 ET0 - Profilo pneumatico per macchine edili
- Mitas 405/70-24 MPT-04 - Profilo pneumatico per macchine edili (di serie)
- Michelin 400/70R20 BIBLOAD - Profilo multiuso
- Michelin 400/70 R24 XMCL ET0
- Nokian 420/65 R24 TRI 2 - profilo municipale (Attenzione - nessuna profondità di scavo - angolo di sterzata ridotto)
- Firestone 400/70 R20 Duraforce
- Trelleborg 400/70R20 TH500 ET0
- Trelleborg 400/70R20 TH400 ET0
- Trelleborg 400/70R24 TH400 ET0

Sistema di carico & dispositivo di cambio rapido

- Stabilizzatore di carico (ammortizzatore di vibrazioni)
- Sistema di carico con aumento dell'altezza di sollevamento (Carico utile e volume della benna eventualmente ridotti)
- Posizione flottante
- Smart Attach (piastra di cambio rapido completamente idraulica); Sistema Kramer HV/WL-L (Serie)

Sistema idraulico

- Pacchetto di preriscaldamento
  - comprende:
    - Preriscaldamento olio idraulico (230 V)
    - Preriscaldamento del liquido di raffreddamento (230 V)
    - Preriscaldamento carburante (230 V)
- Riempimento del sistema idraulico con olio idraulico ecologico e biodegradabile

Le immagini, le attrezzature e i dati mostrati potrebbero differire dal programma di consegna attuale nel vostro paese. Potrebbe essere mostrato allestimento facoltativo, che è soggetti ad un aumento di prezzo. Con riserva di modifiche.

Copyright © 2026 Kramer-Werke GmbH | www.kramer.de

Sistema idraulico - Parte anteriore

- Linea di ritorno anteriore, ritorno non pressurizzato + olio di perdita
- Highflow; incl. 1 circuito di comando a doppio effetto per movimenti di avanzamento sull'attrezzo portato, incl. tubazione olio di perdita e ritorno senza pressione
  - Raccomandato:
    - Presa anteriore a 7 poli (2 posizioni di commutazione)
    - Modalità di guida: modalità Power/Eco/Road/Pedal (incl. dispositivo a marcia lenta e acceleratore manuale)
- Ritorno automatico della benna
  - solo insieme a:
    - Display da 7" + Jog-Dial (incl. indicatore di inclinazione, regolazione della portata dell'olio, impostazione dello stabilizzatore di carico automatico, regolazione della forza di trazione, sensibilità Joystick)
- Funzione di scuotimento (funzione di scuotimento del cilindro di ribaltamento)
  - solo insieme a:
    - Ritorno automatico della benna
    - Display da 7" + Jog-Dial (incl. indicatore di inclinazione, regolazione della portata dell'olio, impostazione dello stabilizzatore di carico automatico, regolazione della forza di trazione, sensibilità Joystick)
- 4° circuito idraulico per attrezzi anteriori con 2a funzione idraulica funzione idraulica; proporzionale
- Cilindro di ribaltamento e valvola rallentatore di discesa per preparazione piattaforma di lavoro (solo franco fabbrica, non disponibile in retrofit)
  - solo insieme a:
    - Valvola di blocco per cilindro di sollevamento e di ribaltamento

Sistema idraulico - Parte posteriore

- Circuito idraulico supplementare cassone ribaltabile (attacco per cassone ribaltabile)
- Circuito idraulico supplementare cassone ribaltabile (per attrezzi posteriori, a effetto semplice) ritorno senza pressione incluso

Impianto elettrico

- Presa posteriore a 7 poli
- Presa posteriore a 13 poli
- Presa anteriore a 7 poli (2 posizioni di commutazione)
- Presa posteriore (presa di segnalazione DIN)
- Presa anteriore (30A)

Opzioni di sicurezza

- Valvola di blocco per cilindro di sollevamento e di ribaltamento
- Segnalatore acustico di retromarcia
- Strisce di avvertimento bianche/rosse (conformi a DIN 30710)
- EquipCare + Dual ID
  - non con:
    - Immobilizzatore, integrato nella chiave di avviamento
- Immobilizzatore, integrato nella chiave di avviamento
  - non con:
    - EquipCare + Dual ID
- Estintore (2 kg)
- Monitoraggio della cintura di sicurezza (sistema di avviso della cintura di sicurezza)
- Cintura di sicurezza arancione (di serie)
  - non con:
    - Sedile conducente con sospensione pneumatica, supporto lombare e sedile riscaldato (MSG95AL/722)

Verniciatura

- Vernice speciale monocolore RAL (le parti in grigio non sono comprese)**
- Uso del veicolo con mezzi corrosivi (sale e fertilizzanti)

** Ci riserviamo il diritto di rifiutare verniciature che presentino analogie con i colori o combinazioni di colori protetti di altri produttori!

Altro

- Impianto di lubrificazione centralizzata (completamente automatico)
  - non con:
    - Uso del veicolo sostanze aggressive (sale e fertilizzanti)
- Impianto di lubrificazione centralizzata (agenti corrosivi)
  - consigliato con:
    - Uso del veicolo sostanze aggressive (sale e fertilizzanti)
- Punto di lubrificazione centralizzata

Le immagini, le attrezzature e i dati mostrati potrebbero differire dal programma di consegna attuale nel vostro paese. Potrebbe essere mostrato allestimento facoltativo, che è soggetti ad un aumento di prezzo. Con riserva di modifiche.

Copyright © 2026 Kramer-Werke GmbH | www.kramer.de

Ganci di traino & Sistema frenante

- Gancio di traino a testa sferica (K50) - fissato al telaio
- Gancio di traino automatico 38 mm - montato sul telaio
- Gancio di traino meccanico 32 mm - fissato al telaio
- Supporto per ganci di traino ad altezza regolabile (uso necessario per raccordo del rimorchio)
- Inserto gancio di traino automatico 38 mm per staffa di traino regolabile in altezza
- Inserto testa sferica K50 per supporto di traino regolabile in altezza, adatto solo per timoni regolabili in altezza
- Impiego testa a sfera K50 per cavalletto regolabile in altezza esteso
- Impiego gancio di traino meccanico - 32 mm per supporto di traino regolabile in altezza
- Valvola freno rimorchio pneumatica
  - solo insieme a:
    - Ecospeed 40 km/h incl. Smart Driving
  - o
    - ecospeed 40 km/h incl. Smart Driving (limitazione a 30 km/h)
  - o
    - ecospeed 40 km/h incl. Smart Driving (limitazione a 20 km/h)
- Valvola freno rimorchio idraulica
  - solo insieme a:
    - Ecospeed 40 km/h incl. Smart Driving
  - oppure:
    - ecospeed 40 km/h incl. Smart Driving (limitazione a 30 km/h)
  - oppure:
    - ecospeed 40 km/h incl. Smart Driving (limitazione a 20 km/h)

Per poter utilizzare un rimorchio con il corrispondente carico di appoggio è necessaria una zavorra anteriore.

Proroghe della garanzia

- Security 24 (2000 h)
- Security 36 (3000 h)
- Security 48 (4000 h)
- Security 60 (5000 h)

Le immagini, le attrezzature e i dati mostrati potrebbero differire dal programma di consegna attuale nel vostro paese. Potrebbe essere mostrato allestimento facoltativo, che è soggetti ad un aumento di prezzo. Con riserva di modifiche.

Copyright © 2026 Kramer-Werke GmbH | www.kramer.de