# 8115

## Radlader

### DER ROBUSTE HOCHLEISTUNGSRADLADER

Der Kramer Radlader 8115 gehört zum Premiumsegment der 8er-Serie und ist mit dem erprobten Prinzip des ungeteilten Rahmens ausgestattet. Das Schaufelvolumen von 1,15 m³ bis 1,8 m³ je nach Materialdichte gepaart mit der einzigartig leistungsstarken Motorisierungsoption macht den 8115 zu einem echten Hochleistungsradlader. Das optional erhältliche ecospeed Getriebe und die große Bereifung ermöglichen vielfältige Einsätze mit dieser Maschine.

**Kraftstoffeinsparung:** Durch die richtige Auswahl der vier Fahrmodi (Power, Eco, Road, CSD) kann bis zu 10% Kraftstoff gespart werden

**7-Zoll-LCD-Display:** Das optionale 7“ Display bietet Assistenzsysteme sowie vielfältige Einstellmöglichkeiten, wie Joysticksensitivität oder Winkelanzeige

**Erhöhte Hubhöhe:** Die optionale lange Ladeanlange ermöglicht ein Mehr an Überladehöhe und Stapelhöhe

**Smart Attach:** Die serienmäßig verbaute vollhydraulische Schnellwechselplatte ermöglicht hydraulische Anbaugeräte bequem aus der Kabine zu kuppeln, ohne Ein- und Aussteigen zu müssen

**24 Zoll Bereifung:** Eine hervorragende Laufruhe, beste Traktion und optimale Tragfähigkeit

## Technische Daten

### Motordaten Standard

| | |
|---|---|
| Motorhersteller | Deutz |
| Motorleistung | 55,4 kW |
| Motorleistung | 75 PS |
| Hubraum | 2.924 cm³ |
| Abgasnormstufe | V |
| Abgasnachbehandlung | DOC / DPF |

### Gewichte

| | |
|---|---|
| Schaufelinhalt (Standardschaufel) | 1,15 m³ |
| Nutzlast (max.) | 2.070 kg |
| Betriebsgewicht | 5.700 - 6.500 kg |
| Nutzlast (S=1.25) | 2.900 kg |
| Kipplast (Standardschaufel) | 4.250 kg |
| Kipplast (Palettengabel) | 3.625 kg |

### Füllmengen

| | |
|---|---|
| Tankinhalt Kraftstoff | 120 l |
| Tankinhalt Hydrauliköl | 64 l |

### Antrieb

| | |
|---|---|
| Fahrgeschwindigkeit Standard | 0-20 km/h |
| Fahrgeschwindigkeit Option 1 | 0-30 km/h |
| Fahrgeschwindigkeit Option 2 | 0-40 km/h |
| Differentialsperre | 100% Vorderachse + Hinterachse |

### Hydraulikanlage

| | |
|---|---|
| Arbeitshydraulik Fördermenge (max.) | 80 l/min |

### Kinematik

| | |
|---|---|
| Kinematik Typ | P |
| Schnellwechselsystem | Kramer HV/WL-L; inklusive Smart Attach |

### Lenkung

| | |
|---|---|
| Lenkeinschlag max. | 40 Grad |

### Lärmkennwerte

| | |
|---|---|
| Garantierter Schallleistungspegel LwA (Kabine) | 101 dB(A) |
| Gemessener Schallleistungspegel LwA | 98,8 dB(A) |
| Schalldruckpegel am Fahrerohr | 74 dB(A) |

Die gezeigten Abbildungen, Ausstattungen und Daten können vom aktuellen Lieferprogramm Ihres Landes abweichen. Abgebildet sind unter Umständen aufpreispflichtige Sonderausstattungen. Änderungen vorbehalten.


Copyright © 2026 Kramer-Werke GmbH | www.kramer.de

# Abmessungen

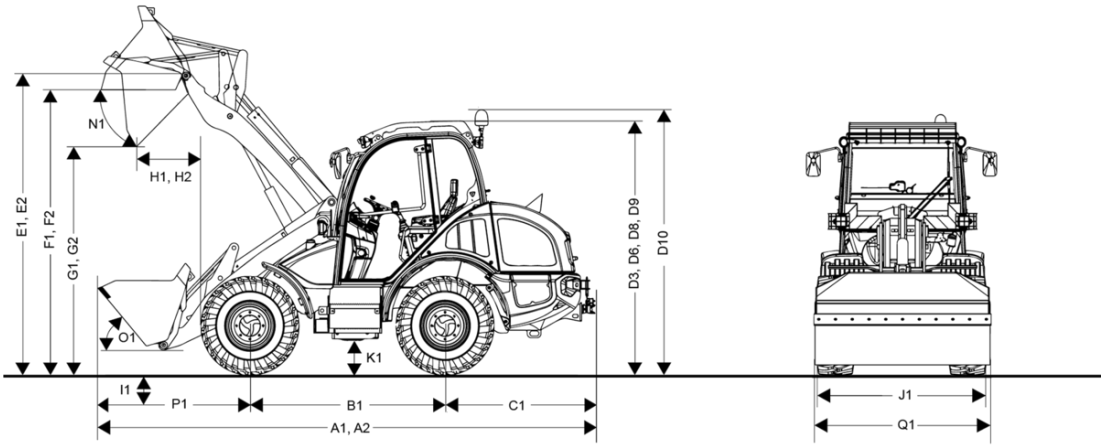


| | | |
|---|---|---|
| A1 | Gesamtlänge mit Standardanbaugerät | 5.878 mm |
| A2 | Gesamtlänge mit Standardanbaugerät: verlängerte Ladeanlage | 5.878 mm |
| B1 | Radstand mittig | 2.150 mm |
| C1 | Hecküberhang | 1.620 mm |
| D3 | Höhe mit Kabine | 2.690 mm |
| D6 | Höhe mit Klimaanlage | 2.775 mm |
| D8 | Höhe mit Panoramakabine | 2.730 mm |
| D9 | Höhe mit Panoramakabine und Klimaanlage | 2.775 mm |
| D10 | Gesamthöhe Kabine mit Rundumkennleuchte | 2.965 mm |
| E1 | Max. Höhe Schaufeldrehpunkt | 3.450 mm |
| E2 | Max. Höhe Schaufeldrehpunkt verlängerte Ladeanlage | 3.680 mm |
| F1 | Überladehöhe | 3.200 mm |
| F2 | Überladehöhe verlängerte Ladeanlage | 3.470 mm |
| G1 | Schütthöhe | 2.650 mm |
| G2 | Schütthöhe verlängerte Ladeanlage | 2.990 mm |
| H1 | Schüttweite | 660 mm |
| H2 | Schüttweite verlängerte Ladeanlage | 450 mm |
| I1 | Schürftiefe | 95 mm |
| J1 | Gesamtbreite | 1.970 mm |
| K1 | Bodenfreiheit | 390 mm |
| L1 | Wenderadius Außenkante Räder | 3.000 mm |
| M1 | Lenkwinkeleinschlag | 40 ° |
| M2 | Pendelwinkel | 22 ° |
| N1 | Auskippwinkel bei max. Hubhöhe | 45 ° |
| O1 | Einkippwinkel am Boden | 50 ° |
| P1 | Abstand Mitte Vorderachse bis Zahnspitze | 2.120 mm |
| Q1 | Schaufelbreite | 2.150 mm |
| R1 | Stapelhöhe | 3.280 mm |
| R2 | Stapelhöhe verlängerte Ladeanlage | 3.510 mm |

Die gezeigten Abbildungen, Ausstattungen und Daten können vom aktuellen Lieferprogramm Ihres Landes abweichen. Abgebildet sind unter Umständen aufpreispflichtige Sonderausstattungen. Änderungen vorbehalten.


Copyright © 2026 Kramer-Werke GmbH | www.kramer.de

## Serienausstattung

**Kabine**

- Schallisolierte, schwingungsgedämpfte, 4-punktgelagerte Kabine mit großflächiger und tief nach unten gezogener Wärmeschutzverglasung und Heckscheibenheizung
- Ein- und Ausstieg auf beiden Seiten
- Mechanisch gefederter Komfortsitz (MSG85/722) mit automatischem Sicherheitsgurt, Gewichts-, Rücken- und doppelter Längsverstellung
- 3-stufige leistungsstarke Heizung und Lüftung und Defrosterdüsen an der Frontscheibe
- Farbig gekennzeichnete Kippschalter für Hydraulik-, Elektrik-, Fahr- und Sicherheitsfunktionen
- Teleskopierbare und in der Neigung verstellbare Lenksäule
- Joystickkonsole (klappbar)
- Sonnenblende, Innenspiegel, 12 V Steckdose, Kabinenbeleuchtung, große klappbare Außenspiegel, beidseitig
- Scheibenwischer vorne und hinten, vorne mit Intervallschaltung
- Arbeitsscheinwerfer 2x LED Basic hinten, Arbeitsscheinwerfer 2x LED Basic vorne (1000 Lumen)
- StVZO-Beleuchtung
- Geprüft nach ROPS und FOPS I

**Motor**

- Batterietrennschalter
- Hydraulischer Lüfterantrieb
- Motor-Stopp Automatik

**Kraftübertragung**

- Kombiniertes Brems-Inchpedal
- 100% Sperrdifferential zuschaltbar in der Vorder- und Hinterachse
- Mechanische Feststellbremse
- Schmierleitung Pendelbolzen

**Lenk- und Arbeitshydraulik**

- Hydrostatische Allradlenkung mit Notlenkeigenschaften
- Elektronisch vorgesteuerter Joystick für Heben/Senken und Ein-/Auskippen der Ladeanlage mit Wippschalter für Fahrtrichtungswahl sowie integriertem 3. Steuerkreis (Proportionalsteuerung) und in den Joystick integrierte Funktionsbeleuchtung
- Druckentlastung 3. Steuerkreis

**Kinematik**

- Smart Attach (vollhydraulische Schnellwechseleinrichtung)
- Parallelkinematik
- Lasthaken auf der Kippstange
- Visuelle Positionsanzeige für Schaufel und Gabel

**Dokumentation**

- Betriebsanleitung; Serviceheft

## Optionen

**Fahrerstand & Kabine**

- Kabine mit Schiebefenster in Türscheibe links
- Panoramakabine
- Luftgefederter Fahrersitz mit Lendenwirbelstütze und Sitzheizung (MSG95AL/722)
- Standheizung
- Außenspiegel rechts + links beheizt
- Klimaanlage
  - nur in Verbindung mit:
    - Panoramakabine
- Dokumentenbox
- Radiovorbereitung DAB+ (Antenne, Lautsprecher)
- Radioanlage mit DAB+ Empfang (Radio BT, Antenne, Lautsprecher)
- 7"Zoll Display + Jog-Dial (inkl. Winkelanzeige, Ölmengenverstellung, Einstellung automatischer Laststabilisator, Zugkraftregulierung, Sensitivität Joystick)
- Halterung Mobiltelefon + USB Steckdose
- Rückfahrkamera
  - nur in Verbindung mit:
    - 7"Zoll Display + Jog-Dial (inkl. Winkelanzeige, Ölmengenverstellung, Einstellung automatischer Laststabilisator, Zugkraftregulierung, Sensitivität Joystick)

Die gezeigten Abbildungen, Ausstattungen und Daten können vom aktuellen Lieferprogramm Ihres Landes abweichen. Abgebildet sind unter Umständen aufpreispflichtige Sonderausstattungen. Änderungen vorbehalten.


Copyright © 2026 Kramer-Werke GmbH | www.kramer.de

**Beleuchtung**

- Rundumkennleuchte LED
- Arbeitsscheinwerfer 4x LED Basic vorne ( 1000 Lumen )
- Arbeitsscheinwerfer 2x LED Basic seitlich angebracht ( 1000 Lumen )

**Zulassung Straßenverkehr**

- Kennzeichenhalterung (inkl. Kennzeichenbeleuchtung)
  - beinhaltet:
    - Kennzeichenbeleuchtung
    - Kennzeichenhalterung vorne hinten
- Begrenzungsbeleuchtung für Sonderschaufeln inkl. Seitenmarkierungsbeleuchtung
- Datenbestätigung (ABE) für selbstfahrende Arbeitsmaschine (Serie)*
- EG-Traktor CoC (LOF-ZGM-EG-Zulassung, 2003/37EG - Klasse T1) ohne Datenbestätigung
  - nur in Verbindung mit:
    - Kennzeichenhalterung (inkl. Kennzeichenbeleuchtung)
    - Steckdose Heck 7-polig
    - Zusätzlich muss eine Anhängerkupplung (nicht Rangierkupplung) ausgewählt werden!
- EG-Traktor CoC (LOF-ZGM-EG-Zulassung, 2003/37EG - Klasse T1) + Datenbestätigung - nur für Deutschland
  - nur in Verbindung mit:
    - Kennzeichenhalterung (inkl. Kennzeichenbeleuchtung)
    - Steckdose Heck 7-polig
    - Zusätzlich muss eine Anhängerkupplung (nicht Rangierkupplung) ausgewählt werden!

* Deutschland, Luxemburg, Niederlande, Österreich, Slowakei, Tschechische Republik, Schweiz, Estland, Lettland, Litauen, Ungarn

**Fahrantrieb & Lenkung**

- Motor mit erhöhter Leistung (Deutz TCD 3.6 74 kW / 100 PS) - Abgasstufe V
- Lüftermotor reversierbar
- Motor- Stopp Automatik (Serie)
- Ecospeed 40 km/h inkl. Smart Driving
  - nur in Verbindung mit:
    - Motor mit erhöhter Leistung (Deutz TCD 3.6 74 kW / 100 PS) - Abgasstufe V
      Kennzeichenhalterung (inkl. Kennzeichenbeleuchtung)
      Laststabilisator (Schwingungsdämpfer)
- Ecospeed 40 km/h inkl. Smart Driving (auf 30 km/h gedrosselt)
  - nur in Verbindung mit:
    - Motor mit erhöhter Leistung (Deutz TCD 3.6 74 kW / 100 PS) - Abgasstufe V
      Kennzeichenhalterung (inkl. Kennzeichenbeleuchtung)
      Laststabilisator (Schwingungsdämpfer)
- Ecospeed 40 km/h inkl. Smart Driving (auf 20 km/h gedrosselt)
  - nur in Verbindung mit:
    - Motor mit erhöhter Leistung (Deutz TCD 3.6 74 kW / 100 PS) - Abgasstufe V
      Kennzeichenhalterung (inkl. Kennzeichenbeleuchtung)
      Laststabilisator (Schwingungsdämpfer)
- Ecospeed 30 km/h inkl. Smart Driving
  - nur in Verbindung mit:
    - Kennzeichenhalterung (inkl. Kennzeichenbeleuchtung)
    - Laststabilisator (Schwingungsdämpfer)
  - nicht mit
    - Motor mit erhöhter Leistung (Deutz TCD 3.6 74 kW / 100 PS) - Abgasstufe V
- Fahrmodus Power-/Eco-/ Road-/ Pedalmodus ( inkl. Langsamfahreinrichtung & Handgas )
- Lenkungsart Smart Steering
  - nur in Verbindung mit:
    - 7"Zoll Display + Jog-Dial (inkl. Winkelanzeige, Ölmengenverstellung, Einstellung automatischer Laststabilisator, Zugkraftregulierung, Sensitivität Joystick)

**Bereifung**

Nicht möglich mit EG-Traktor CoC (LOF-ZGM-EG-Zulassung, 2003/37EG - Klasse T1)

- Mitas 405/70 R24 EM 01 - Mehrzweckprofil, richtungsunabhängig

Die gezeigten Abbildungen, Ausstattungen und Daten können vom aktuellen Lieferprogramm Ihres Landes abweichen. Abgebildet sind unter Umständen aufpreispflichtige Sonderausstattungen. Änderungen vorbehalten.


Copyright © 2026 Kramer-Werke GmbH | www.kramer.de

**Bereifungen für EG Traktor**

Erforderlich für EG-Traktor CoC (LOF-ZGM-EG-Zulassung, 2003/37EG - Klasse T1)
- Mitas 16/70-20 MPT-04 ET0 - Baumaschinenprofil
- Mitas 405/70-24 MPT-04 - Baumaschinenprofil (Serie)
- Michelin 400/70R20 BIBLOAD - Mehrzweckprofil
- Michelin 400/70 R24 XMCL ET0
- Nokian 420/65 R24 TRI 2 - Kommunalprofil (Achtung - keine Schürftiefe - reduzierter Lenkwinkel)
- Firestone 400/70 R20 Duraforce
- Trelleborg 400/70R20 TH500 ET0
- Trelleborg 400/70R20 TH400 ET0
- Trelleborg 400/70R24 TH400 ET0

**Ladeanlage & Schnellwechsler**

- Laststabilisator (Schwingungsdämpfer)
- Ladeanlage mit erhöhter Hubhöhe (Nutzlast und Schaufelvolumen ggf. reduziert)
- Schwimmstellung
- Smart Attach (vollhydraulische Schnellwechseleinrichtung); System Kramer HV/WL-L (Serie)

**Hydraulik**

- Vorwärmungspaket
  - beinhaltet:
    - Hydraulikölvorwärmung (230V)
    - Kühlwasservorwärmung (230V)
    - Kraftstoffvorwärmung (230V)
- Füllung der Hydraulikanlage mit umweltfreundlichem und biologisch abbaubarem Hydrauliköl

**Hydraulik - Frontbereich**

- Rücklaufleitung vorne druckloser Rücklauf + Lecköl
- Highflow; inkl. 1 doppeltwirkenden Steuerkreis für Zustellbewegungen am Anbaugerät, inkl. Leckölleitung und drucklosem Rücklauf
  - Empfohlen:
    - Steckdose Front 7-polig (2 Schaltstellungen)
    - Fahrmodus Power-/Eco-/ Road-/ Pedalmodus ( inkl. Langsamfahreinrichtung & Handgas )
- Schaufelrückführautomatik
  - nur in Verbindung mit:
    - 7"Zoll Display + Jog-Dial (inkl. Winkelanzeige, Ölmengenverstellung, Einstellung automatischer Laststabilisator, Zugkraftregulierung, Sensitivität Joystick)
- Ausschüttelfunktion (Rüttelfunktion Kippzylinder)
  - nur in Verbindung mit:
    - Schaufelrückführautomatik
    - 7"Zoll Display + Jog-Dial (inkl. Winkelanzeige, Ölmengenverstellung, Einstellung automatischer Laststabilisator, Zugkraftregulierung, Sensitivität Joystick)
- 4. Steuerkreis für Frontanbaugeräte mit 2. hyd. Funktion; proportional
- Kippzylinder und Senkdrossel für Vorbereitung Arbeitsplattform (nur ab Werk, nicht nachrüstbar)
  - nur in Verbindung mit:
    - Rohrbruchsicherung für Hub- und Kippzylinder

**Hydraulik - Heckbereich**

- Zusatzsteuerkreis Kipper (Kipperanschluss)
- Zusatzsteuerkreis Kipper (für Heckanbaugeräte, einfach wirkend) inklusive drucklosem Rücklauf

**Elektrik**

- Steckdose Heck 7-polig
- Steckdose Heck 13-polig
- Steckdose Front 7-polig (2 Schaltstellungen)
- Steckdose Heck (DIN Signalsteckdose)
- Steckdose Front (30A)

Die gezeigten Abbildungen, Ausstattungen und Daten können vom aktuellen Lieferprogramm Ihres Landes abweichen. Abgebildet sind unter Umständen aufpreispflichtige Sonderausstattungen. Änderungen vorbehalten.


Copyright © 2026 Kramer-Werke GmbH | www.kramer.de

**Sicherheitsoptionen**

- Rohrbruchsicherung für Hub- und Kippzylinder
- Rückfahrwarneinrichtung (akustisch)
- Warnstreifen rot / weiss (nach DIN 30710)
- EquipCare + Dual ID
  - nicht mit:
    - Wegfahrsperre, im Zündschlüssel integriert
- Wegfahrsperre, im Zündschlüssel integriert
  - nicht mit:
    - EquipCare + Dual ID
- Feuerlöscher (2 kg)
- Gurtüberwachung ( Sitzgurtwarner )
- Sicherheitsgurt Orange (Serie)
  - nicht mit:
    - Luftgefederter Fahrersitz mit Lendenwirbelstütze und Sitzheizung (MSG95AL/722)

**Lackierung**

- Sonderlackierung einfarbig nach RAL (graue Teile sind nicht mit eingeschlossen)**
- Fahrzeugeinsatz Aggressiven Medien (Salz- und Düngemitteleinsatz)

** Wir behalten uns vor, Lackierungen welche Ähnlichkeiten zu geschützten Farben oder Farbkombinationen von anderen Herstellern aufweisen abzulehnen!

**Sonstiges**

- Zentralschmieranlage (vollautomatisch)
  - nicht mit:
    - Fahrzeugeinsatz Aggressiven Medien (Salz- und Düngemitteleinsatz)
- Zentralschmieranlage (aggr. Medien)
  - empfohlen mit:
    - Fahrzeugeinsatz Aggressiven Medien (Salz- und Düngemitteleinsatz)
- Zentraler Schmierpunkt

**Anhängerkupplungen & Bremssysteme**

- Kugelkopf Anhängerkupplung (K50) - rahmenfest
- Automatische Anhängerkupplung 38 mm - rahmenfest
- Mechanische Anhängekupplung 32 mm - rahmenfest
- Lagerbock für Anhängerkupplungen höhenverstellbar (Einsatz für Anhängerkupplung erforderlich)
- Einsatz Anhängerkupplung automatisch 38 mm für Anhängebock höhenverstellbar
- Einsatz Kugelkopf K50 für Anhängebock höhenverstellbar, nur geeignet für höhenverstellbare Deichseln
- Einsatz Kugelkopf K50 für Anhängebock höhenverstellbar verlängert
- Einsatz mechanisch Anhängerkupplung - 32 mm für Anhängebock höhenverstellbar
- Anhängerbremsventil pneumatisch
  - nur in Verbindung mit:
    - Ecospeed 40 km/h inkl. Smart Driving
  - oder
    - Ecospeed 40 km/h inkl. Smart Driving (auf 30 km/h gedrosselt)
  - oder
    - Ecospeed 40 km/h inkl. Smart Driving (auf 20 km/h gedrosselt)
- Anhängerbremsventil hydraulisch
  - nur in Verbindung mit:
    - Ecospeed 40 km/h inkl. Smart Driving
  - oder:
    - Ecospeed 40 km/h inkl. Smart Driving (auf 30 km/h gedrosselt)
  - oder:
    - Ecospeed 40 km/h inkl. Smart Driving (auf 20 km/h gedrosselt)

Um einen Anhänger mit der entsprechenden Stützlast zu betreiben, ist ein Frontballastgewicht erforderlich.

**Gewährleistungsverlängerungen**

- Security 24 (2000 h)
- Security 36 (3000 h)
- Security 48 (4000 h)
- Security 60 (5000 h)

Die gezeigten Abbildungen, Ausstattungen und Daten können vom aktuellen Lieferprogramm Ihres Landes abweichen. Abgebildet sind unter Umständen aufpreispflichtige Sonderausstattungen. Änderungen vorbehalten.


Copyright © 2026 Kramer-Werke GmbH | www.kramer.de