5065e

Pale gommate

La pala gommata a zero emissioni

La pala gommata 5065e ad azionamento elettrico è dotata di una batteria agli ioni di litio da 96 volt, che consente un'autonomia fino a 4 ore senza ricarica intermedia. La pala gommata vanta inoltre dimensioni compatte e un carico utile di accatastamento di 1.750 chilogrammi. Il modello 5065e completamente elettrico consente di rivalutare le restrizioni di CO2, i limiti di particelle di fuliggine o i valori di emissione di rumore da rispettare durante il lavoro quotidiano. Il modello 5065e funziona a zero emissioni sul posto, consentendo di conseguenza a proteggere l'ambiente e l'utente e guadagna punti anche in termini di efficienza ed economia.

Tecnologia della batteria: Efficiente batteria agli ioni di litio da 96 V con una capacità di 37,5 kWh

Emissioni di gas di scarico: Assenza di emissioni di gas di scarico sul posto e livelli di rumorosità significativamente ridotti

Ricarica: Un caricabatterie a bordo integrato fino a 9 kW consente una ricarica rapida

Carico ribaltabile della benna: Dimensioni compatte con un carico ribaltabile della benna di 2.800 chilogrammi

Costi operativi: Costi di manutenzione inferiori rispetto ai costi sostenuti per la manutenzione dei motori diesel convenzionali

Dati tecnici

Motore elettrico

Motore sistema idraulico di trazione	23,2 kW
Motore idraulica di lavoro	25,2 kW

Peso

Capacità benna (benna standard)	0,65 m³
Peso d'esercizio	3.855 - 4.160 kg
Carico utile (S=1,25)	1.750 kg
Forza di sollevamento (max.)	32,8 kN
Carico di ribaltamento (benna standard)	2.800 kg

Quantità riempimento

Capacità del serbatoio olio idraulico	40 l

Trazione

Velocità di marcia standard	0-20 km/h

Sistema idraulico

Portata idraulica di lavoro (max.)	54,5 l/min

Cinematica

Tipo della cinematica	P-Kinematik

Sterzo

Angolo di sterzata max.	38 Grado

Valori caratteristici del rumore

Livello di potenza sonora garantito LwA (cabina)	87 dB(A)
Livello di potenza sonora misurato LwA	84,7 dB(A)
Livello di pressione sonora all'orecchio del conducente	71 dB(A)

Le immagini, le attrezzature e i dati mostrati potrebbero differire dal programma di consegna attuale nel vostro paese. Potrebbe essere mostrato allestimento facoltativo, che è soggetti ad un aumento di prezzo. Con riserva di modifiche.

Copyright © 2026 Kramer-Werke GmbH | www.kramer.de

Dimensioni

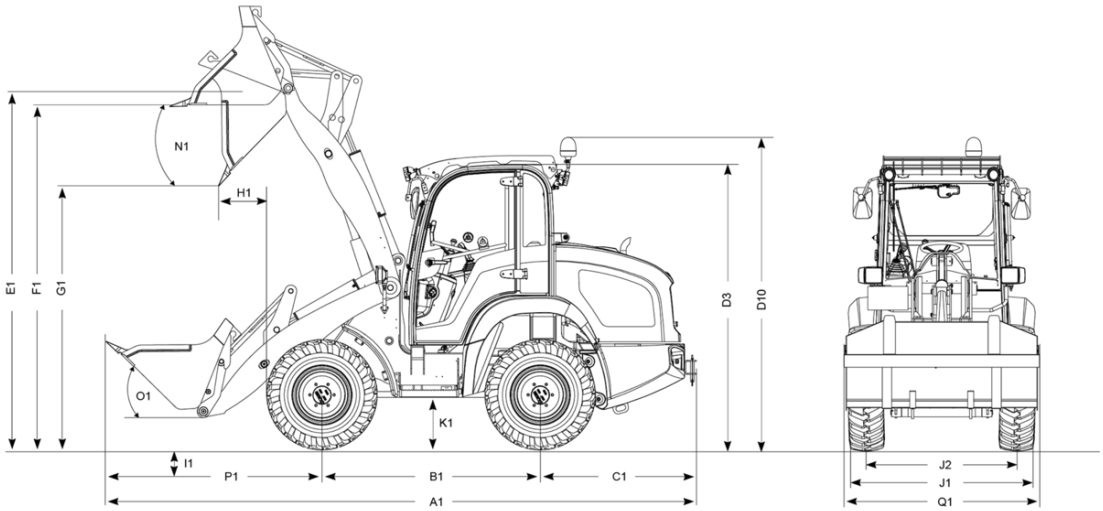

A1	Lunghezza complessiva con accessorio di serie	5.110 mm
A2	Lunghezza complessiva con attrezzo standard: sistema di carico esteso	5.350 mm
B1	Passo delle ruote centrale	1.850 mm
C1	Sporgenza posteriore	1.235 mm
D3	Altezza con cabina	2.380 mm
D5	Altezza cabina con griglia di protezione	2.450 mm
D10	Altezza totale della cabina con lampeggiante	2.570 mm
E1	Altezza max. punto di rotazione della benna	3.017 mm
E2	Altezza max. punto di rotazione della benna sistema di carico esteso	3.280 mm
F1	Altezza di carico	2.850 mm
F2	Altezza di carico sistema di carico esteso	3.080 mm
G1	Altezza di scarico	2.320 mm
G2	Altezza di scarico sistema di carico esteso	2.590 mm
H1	Distanza di scarico	330 mm
H2	Distanza di scarico sistema di carico esteso	420 mm
I1	Profondità di scavo	110 mm
J1	Larghezza totale	1.600 mm
J2	Larghezza cingolo	1.284 mm
K1	Distanza da terra	265 mm
L1	Raggio di sterzata bordo esterno degli pneumatici	2.505 mm
M1	Angolo di sterzata	38 °
M2	Angolo di oscillazione	16 °
N1	Angolo di scarico con altezza di sollevamento max.	42 °
O1	Angolo di ribaltamento a terra	48 °
P1	Distanza dal centro dell'assale anteriore fino alla punta del dente	1.840 mm
Q1	Larghezza della benna	1.650 mm
R1	Altezza di sollevamento	2.800 mm

Le immagini, le attrezzature e i dati mostrati potrebbero differire dal programma di consegna attuale nel vostro paese. Potrebbe essere mostrato allestimento facoltativo, che è soggetti ad un aumento di prezzo. Con riserva di modifiche.

Copyright © 2026 Kramer-Werke GmbH | www.kramer.de

Dotazione di serie

Cabina

- Cabina con riscaldamento del lunotto
- Joystick precontrollato meccanicamente, interruttore a rullo per la selezione della direzione di marcia
- 3° Circuito di controllo con funzione continua (regolazione proporzionale della quantità d'olio tramite potenziometro rotante)
- 3° Circuito di controllo proporzionale al joystick
- Interruttore basculante contrassegnato a colori per funzioni idrauliche, elettriche, di guida e di sicurezza
- Sedile dell'operatore con sospensione meccanica e rivestimento in similpelle (MSG20), con cintura di sicurezza automatica, regolazione del peso, dello schienale e longitudinale
- Presa da 12 V
- Illuminazione conforme al codice della strada tedesco StVZO
- Fari di lavoro 4x LED Basic (1000 lumen)

Trazione

- Caricabatterie OnBoard fino a 9 kW (AC)
- Batteria agli ioni di litio 37,5 kWh 96V (volume di fornitura senza cavo di carica))
- Modalità ECO

Trasmissione della potenza

- Pedale del freno a mano combinato
- Blocco del differenziale al 100% nell'assale anteriore
- Freno di stazionamento: freno meccanico a molla con dispositivo di sblocco elettromagnetico
- Freno a mano: Freno a disco idrostatico a pedale
- Tubazione lubrificazione perno oscillante

Idraulica di guida e di lavoro

- Trazione integrale con capacità di sterzata di emergenza
- Scarico della pressione del 3° circuito idraulico
- Lubrificazione del perno oscillante
- Radiatore dell'olio idraulico

Cinematica

- Cinematica parallela
- Piastra di cambio rapido idraulica

Documentazione

- Istruzioni per l'uso; libretto di servizio

Opzioni

Postazione di guida & Cabina

- Riscaldamento standard + tappetini riscaldanti
- Pacchetto preriscaldamento (preriscaldamento cabina + olio idraulico)
  - comprende:
    - Preriscaldamento cabina
    - Preriscaldamento olio idraulico
- Sedile dell'operatore: MSG20 Molla meccanica schienale alto
- Sedile dell'operatore: MSG75GL/521 + aria+riscaldamento
- Cassetta portadocumenti
- Preparazione radio
- BT Radio DAB+ con Kit vivavoce

Illuminazione

- StvZO illuminazione LED
- Lampeggiante LED
- Pacchetto fari di lavoro Performance (Hella Ultra Beam 2000 Lumen)
  - comprende:
    - Fari di lavoro anteriori 2 LED Performance
    - Fari di lavoro posteriori 2 LED Performance

Le immagini, le attrezzature e i dati mostrati potrebbero differire dal programma di consegna attuale nel vostro paese. Potrebbe essere mostrato allestimento facoltativo, che è soggetti ad un aumento di prezzo. Con riserva di modifiche.

Copyright © 2026 Kramer-Werke GmbH | www.kramer.de

Omologazione per traffico stradale

- Conferma dei dati (ABE) per macchina da lavoro semovente (serie)*
- Illuminazione della targa di immatricolazione con portatarga
  - comprende:
    - Luce targa
    - Portatarga anteriore posteriore
- Luce di ingombro (catarifrangenti per benna speciale)

* Germania, Lussemburgo, Paesi Bassi, Austria, Slovacchia, Repubblica Ceca, Svizzera, Estonia, Lettonia, Lituania, Ungheria.

Trazione & assali

- Commutazione della modalità di sterzatura: ruota integrale sterzante/assale anteriore sterzante
- Dispositivo per la marcia lenta

Pneumatici

- 12.0-18 Alliance A-317 ET 38
- 340/80 R18 Michelin BIBLOAD ET 25
- 365/70 R18 Alliance 608 ET 25
- 340/80 R18 Alliance 580 ET 38
- 340/80 R18 Alliance 550 ET 25
- Trelleborg 340/80R18 TH500 ET+25

Sistema di carico & dispositivo di cambio rapido

- Piastra di cambio rapido idraulica, sistema Kramer HV/WL - C
- Sistema di carico antivibrante - stabilizzatore di carico automatico
- Unità di controllo della posizione del galleggiante
- Sistema di carico con altezza di sollevamento aumentata
- Piastra di cambio rapido idraulica, sistema Kramer HV/WL - C Smart Attach
- Piastra di cambio rapido idraulica, sistema EURO HV (i dati tecnici e gli accessori disponibili differiscono)
  - non insieme a:
    - Gancio
- Gancio

Sistema idraulico

- Radiatore dell'olio
- Pacchetto di preriscaldamento (olio idraulico + preriscaldamento cabina)
  - comprende:
    - Preriscaldamento olio idraulico
    - Preriscaldamento cabina
- Riempimento del sistema idraulico con olio idraulico ecologico e biodegradabile

Sistema idraulico anteriore

- Linea di ritorno anteriore senza pressione + olio a perdere

Impianto elettrico

- Presa anteriore a 7 poli (2 posizioni di commutazione)
- Presa posteriore a 7 poli
- Presa posteriore a 13 poli
- Attivazione della carica Interruttore di abilitazione alla carica Caricabatterie
- Attivazione della carica Interruttore di rilascio della carica bloccabile Caricabatterie (serie)
- Accessori per la carica - presa CEE, 5 poli 400V/16A (rosso)
- Accessori per la carica - presa CEE, 3 poli 230V/16A (blu)
- Accessori per la carica - presa di rete SchuKo 230V/16A
- Accessori per la carica - Tipo 2 (IEC 62196)
- Accessori per la carica UE - Universal-Set

Le immagini, le attrezzature e i dati mostrati potrebbero differire dal programma di consegna attuale nel vostro paese. Potrebbe essere mostrato allestimento facoltativo, che è soggetti ad un aumento di prezzo. Con riserva di modifiche.

Copyright © 2026 Kramer-Werke GmbH | www.kramer.de

Opzioni di sicurezza

- Valvola di blocco per cilindro di sollevamento e di ribaltamento
- Segnale di avviso di retromarcia/segnale di guida
- Segnale di guida per la marcia in avanti
- Immobilizzatore (integrato nella chiave di avviamento)
  - non insieme a:
    - EquipCare + Dual ID
- EquipCare + Dual ID
- Segnale di avvertimento bianche/rosse (conformi a DIN 30710)
- Estintore (2 kg)
- Sicurezza cilindro di sollevamento
- Griglia di protezione FOPS Livello 2
- Cintura di sicurezza arancione
  - non insieme a:
    - Sedile dell'operatore con sospensione pneumatica con supporto delle vertebre lombari(MSG75GL/521)
- Monitoraggio cintura avviso cintura
  - non insieme a:
    - Sedile dell'operatore con sospensione pneumatica con supporto delle vertebre lombari(MSG75GL/521)

Verniciatura

- Verniciatura speciale RAL monocolore (le parti grigie non sono comprese)*
- Uso del veicolo sostanze aggressive (sale e fertilizzanti)

* Ci riserviamo il diritto di rifiutare verniciature che presentino somiglianze con colori protetti o combinazioni di colori di altri produttori!

Altro

- Sistema di lubrificazione centrale automatico
- Sistema di lubrificazione centrale

Ganci di traino

In combinazione con un gancio di traino (non un gancio di manovra) è necessario selezionare sempre una presa posteriore.

- Gancio di manovra*
- Gancio di traino automatico
- Gancio di traino testa sferica K50

* I ganci di traino automatici e a testa sferica possono essere agganciati al veicolo solo in modo indipendente l'uno dall'altro

Proroghe della garanzia

- Security 24 (2000 h)
- Security 36 (3000 h)

Le immagini, le attrezzature e i dati mostrati potrebbero differire dal programma di consegna attuale nel vostro paese. Potrebbe essere mostrato allestimento facoltativo, che è soggetti ad un aumento di prezzo. Con riserva di modifiche.

Copyright © 2026 Kramer-Werke GmbH | www.kramer.de